2. ZEICHNUNGEN

PID ..... **50-10-2850-(01)-(1)**

Layout ..... **50-10-2849-(02)-(1)**

Grundrahmen ..... **50-15-1858-(00)-(1)**
Sperrdruckstation ..... **50-15-1852-(00)-(1)**
Arbeitsbereich ..... **50-15-1853-(00)-(1)**
Mahlspaltverstellung ..... **50-15-1854-(00)-(1)**
Restablass ..... **50-15-1855-(00)-(1)**
Produkt Einlauf ..... **50-15-1856-(00)-(1)**
Produkt Auslauf ..... **50-15-1857-(00)-(1)**

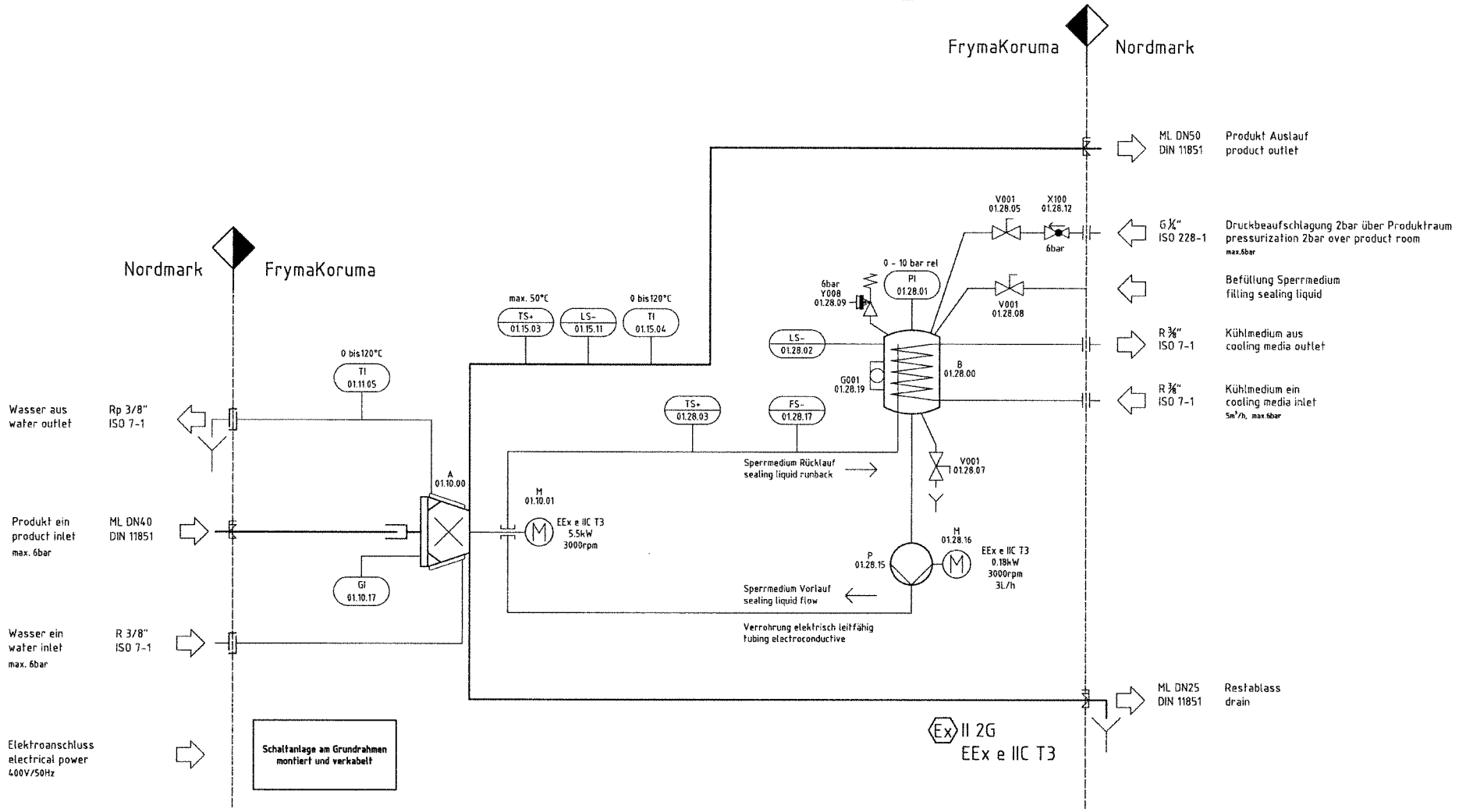

instruments:

PI	pressure indication
TI	temperature indication
TS	temperature switch
FS	flow switch
LS	level switch
GI	grinding gap indication

components:

A	working area
B	vessel
M	electrical motor
P	pump
G001	sight glass
V001	valve manuel
Y008	spring safety valve
X100	pressure reduce valve

Für diese Zeichnung behalten wir uns alle Rechte vor.

Ind.	Aenderung	Nr.	Datum	Name	Ind	Aenderung	Nr.	Datum	Name
1	Sperrdruckstation	---	13.11.07	sm	6				
2					7				
3					8				
4					9				
5					10				

Ersetzt durch:

Ersatz fuer: 50-10-2850-(00)-(1)

Projekt-Nr.: 101227

Kunde: Nordmark Arzneimittel Deutschland

Bemerkung: RM 206649

PID MK 95

ATEX

Massstab: %

	Datum	Name
Gezeichnet	03.10.2007	sm
Geprüft	13.11.2007	PL

CAD-Dateiname

Maschine: MK 95

FrymaKoruma

FrymaKoruma GmbH

Romaco AG

Zeichn.Nr. 50-10-2850-(01)-(1)

Ursprung: Zeichn.-Nr.

Artikel-Nr.

Anzahl Blatt 1 von 1

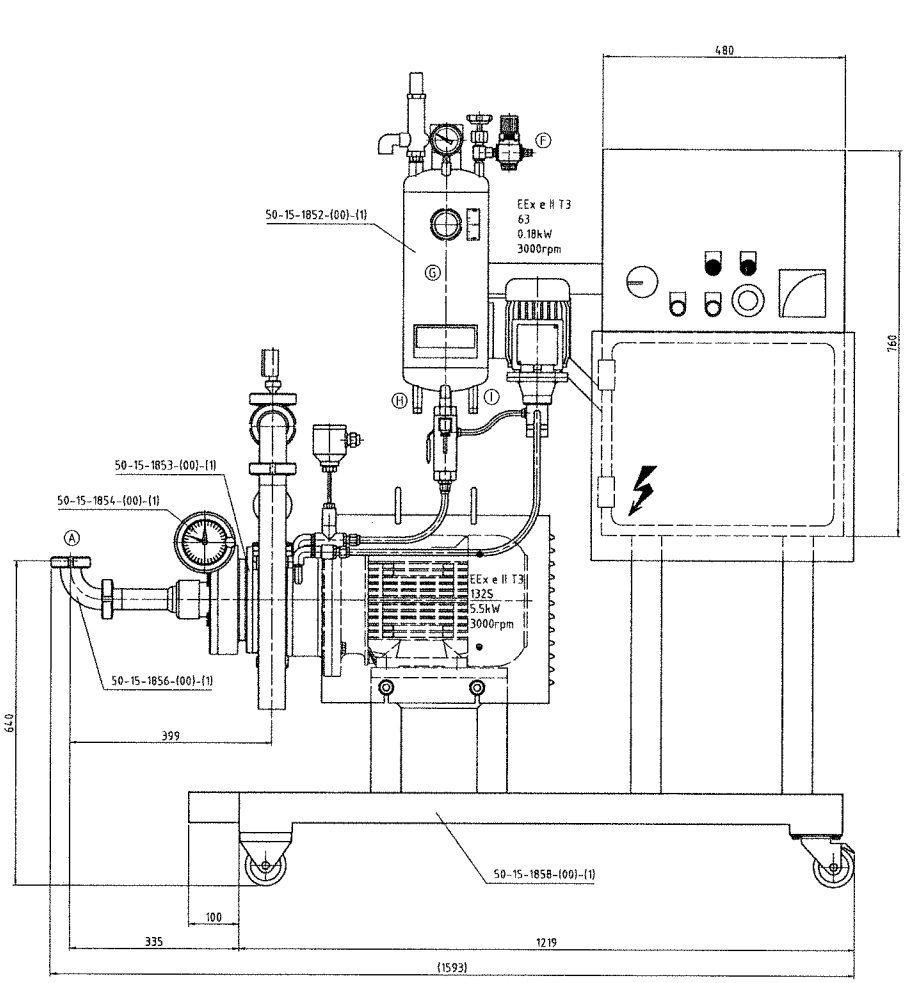

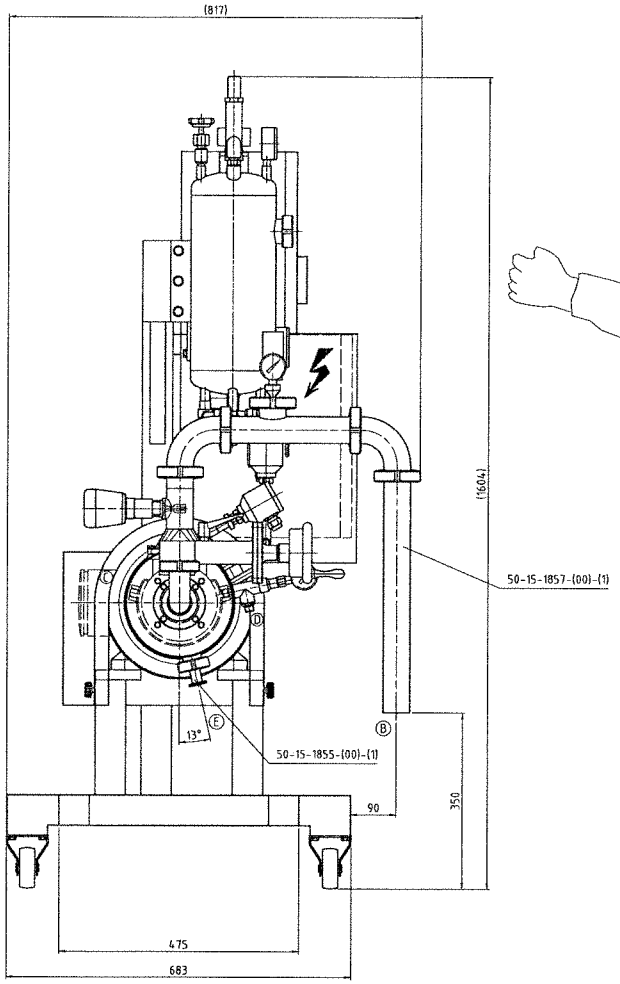

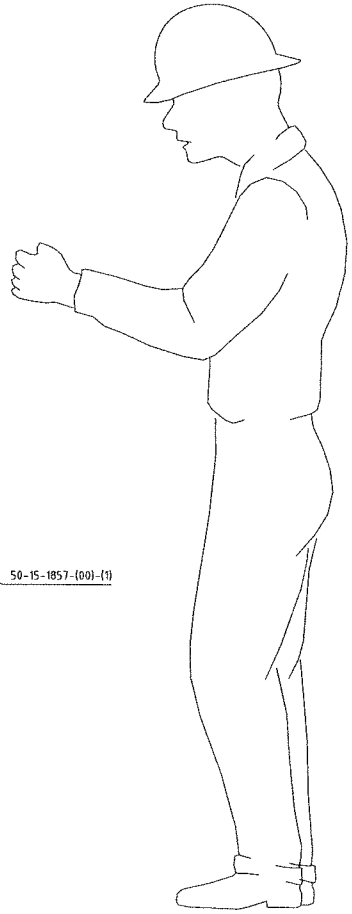

Ⓐ	Produkt ein product inlet entrée produit	ML DN40 DIN 11851	Ⓓ	Wasser aus water outlet sortie eau	R 3/8" ISO 7-1	Ⓖ	Sperrmedium sealing liquid liquide de barrage	8L			
Ⓑ	Produkt aus product outlet sortie produit	ML DN50 DIN 11851	Ⓔ	Restablass drain robinet de vidange	ML DN25 DIN 11851	Ⓗ	Wasser ein water inlet entrée	R 3/8" ISO 7-1			
Ⓒ	Wasser ein water inlet entrée	Rp 3/8" ISO 7-1	Ⓕ	Luft ein air inlet entrée air	G 1/4" ISO 228-1	Ⓘ	Wasser aus water outlet sortie eau	R 3/8" ISO 7-1			

Für diese Zeichnung behalten wir uns alle Rechte vor.

Ind.	Aenderung	Nr.	Datum	Name	Ind.	Aenderung	Nr.	Datum	Name
1	Sperrdruckstatten	---	13.11.07	sm	6				
2	Ausdauthermometer	---	28.01.08	sm	7				
3					8				
4					9				
5					10				

Ersetzt durch

Ersatz fuer: 50-10-2849-(01)-(1)

Projekt-Nr.: 101227

Kunde: Nordmark Arzneimittel Deutschland

Bemerkung: RM 206649

Layout MK 95

ATEX

		Datum	Name
Massstab 1:5	Gezeichnet	19.09.2007	sm
	Geprüft	14.11.2007	PL
	CAD-Datenname		

FrymaKoruma

FrymaKoruma GmbH

Romaco AG

Zeichn.Nr.: 50-10-2849-(02)-(1)

Maschine MK 95

Ursprung: Zeichn.-Nr.

Artikel-Nr.

Anzahl Blatt 1 von 1

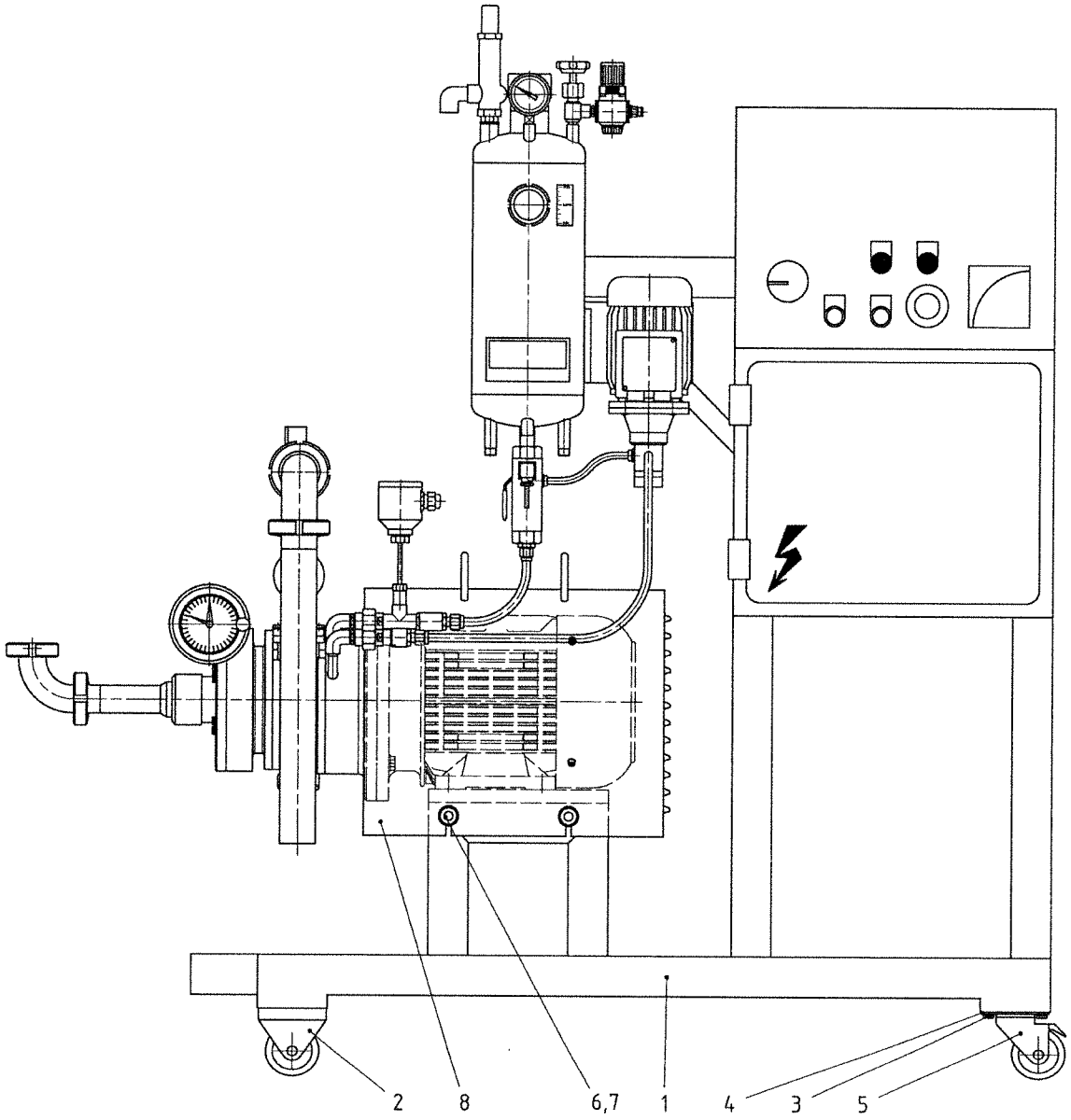

Für diese Zeichnung behalten wir uns alle Rechte vor.

Ind.	Aenderung	Nr.	Datum	Name	Ind	Aenderung	Nr.	Datum	Name	Ersetzt durch:
1					6					
2					7					
3					8					Ersatz fuer:
4					9					
5					10					

Projekt-Nr.: 101227

Kunde: Nordmark Arzneimittel Deutschland

Bemerkung: RM 206649

Grundrahmen
fahrbar

Massstab 1:5

	Datum	Name
Gezeichnet	21.11.2007	sm
Geprüft	21.11.2007	Wm

CAD-Dateiname

Maschine: MK 95

FrymaKoruma

FrymaKoruma GmbH
Romaco AG

Zeichn.Nr. 50-15-1858-(00)-(1)

Ursprung: Zeichn.-Nr. | Artikel-Nr. | Anzahl Blatt 1 von 1

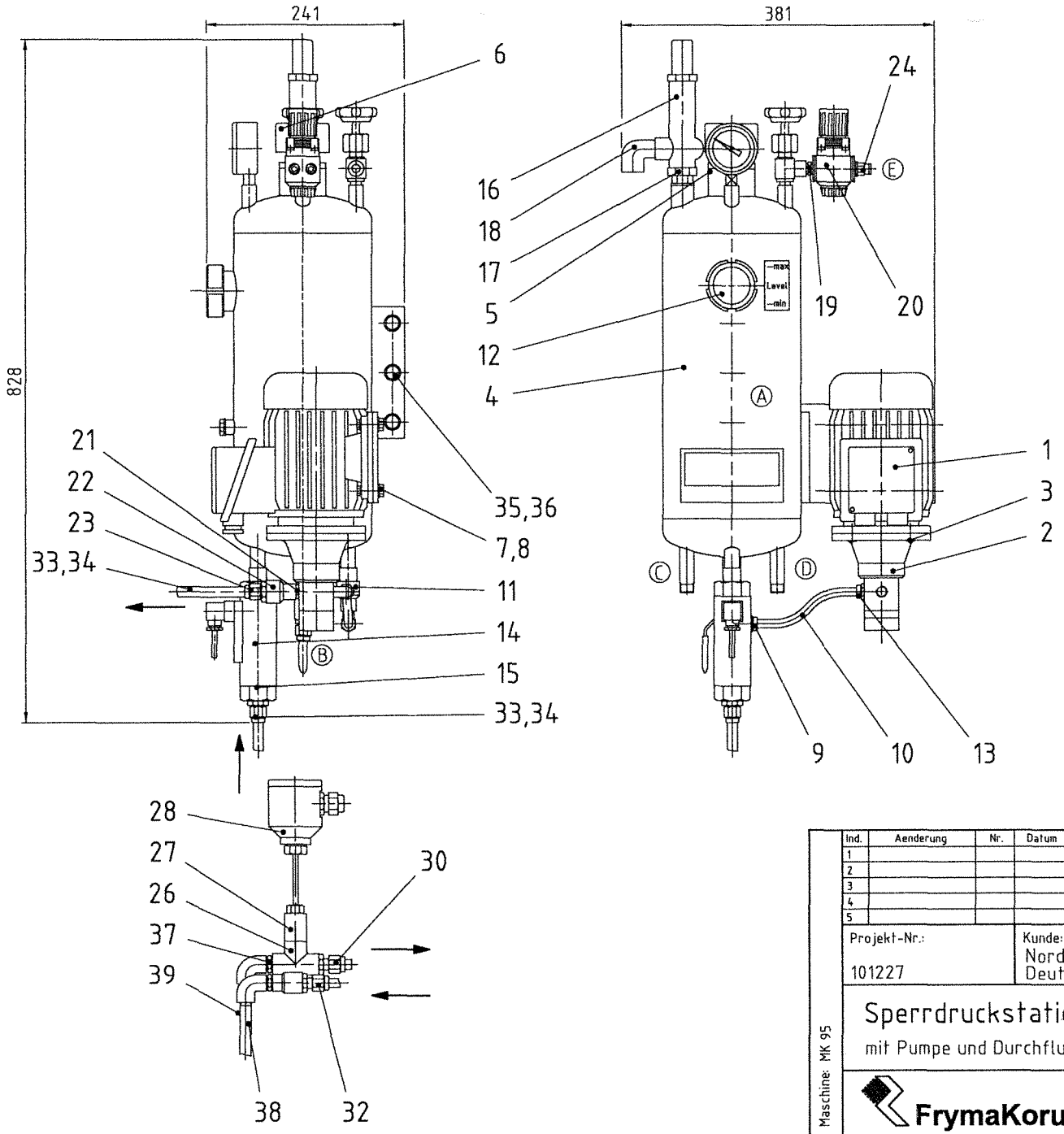

Ⓐ	Sperrdruckbehälter sealing liquid vessel	8L
Ⓑ	Ablasshahn drain	Rp 3/8" ISO 7-1
Ⓒ	Kühlmedium ein cooling media inlet	R 3/8" ISO 7-1
Ⓓ	Kühlmedium aus cooling media outlet	R 3/8" ISO 7-1
Ⓔ	Luft ein air inlet	G 1/4" ISO 228-1

Schweisssymbole nach EN 22553
Schweissnahtvorbereitung nach EN 29692
Schweissnahtvorbereitung nach DIN 2559-1 für Rohre
Qualitätsanforderungen nach EN 792-2
Schweisszugabe zum Schleifen 1mm

Für diese Zeichnung behalten wir uns alle Rechte vor.

Ind.	Aenderung	Nr.	Datum	Name	Ind	Aenderung	Nr.	Datum	Name	Ersetzt durch:
1					6					
2					7					
3					8					Ersatz fuer:
4					9					
5					10					

Projekt-Nr.: 101227

Kunde: Nordmark Arzneimittel Deutschland

Bemerkung: RM 206649

Sperrdruckstation

mit Pumpe und Durchflusswächter

Massstab: %

	Datum	Name
Gezeichnet	19.11.2007	sm
Geprüft	19.11.2007	Wm
CAD-Dateiname		

FrymaKoruma

FrymaKoruma GmbH

Romaco AG

Zeichn.Nr. 50-15-1852-(00)-(1)

Maschine: MK 95

Ursprung: Zeichn.-Nr. Artikel-Nr.

Anzahl Blatt 1 von 1

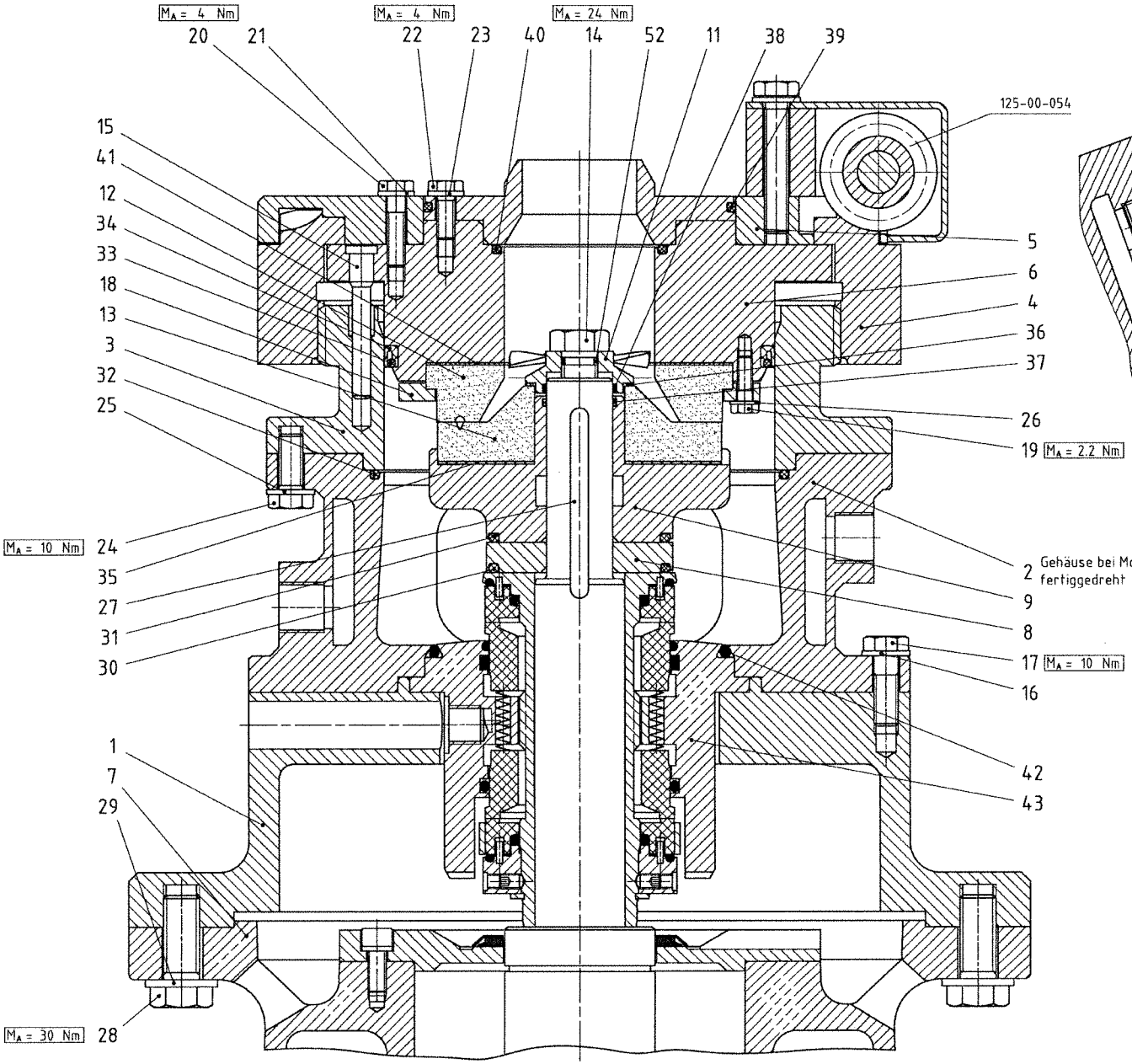

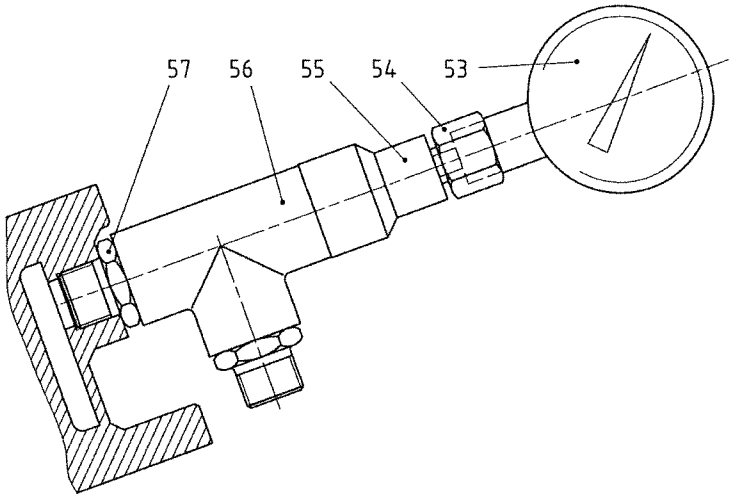

	Werkstoff	Art.-Nr.
Arbeitsbereich		982207
Elastomere	EPDM	982208
Elastomere	FPM	982209
Elastomere	NBR	982210

Sicherheitsbestimmende Verbindungen
Connections directly influencing safety
Connexions étant déterminantes pour la sécurité
M_A = ... Nm

Für diese Zeichnung behalten wir uns alle Rechte vor.

Ind.	Aenderung	Nr.	Datum	Name	Ind	Aenderung	Nr.	Datum	Name	Ersetzt durch:
1					6					
2					7					
3					8					Ersatz für:
4					9					
5					10					

Projekt-Nr.: 101227
Kunde: Nordmark Arzneimittel Deutschland
Bemerkung: RM 206649

Arbeitsbereich MK 95
gekühlt

Massstab 1:1

	Datum	Name
Gezeichnet	19.11.2007	sm
Geprüft	19.11.2007	Wm

CAD-Dateiname

Maschine: MK 95

FrymaKoruma

FrymaKoruma GmbH
Romaco AG

Zeichn.Nr. 50-15-1853-(00)-(1)

Ursprung: Zeichn.-Nr. Artikel-Nr. Anzahl Blatt 1 von 1

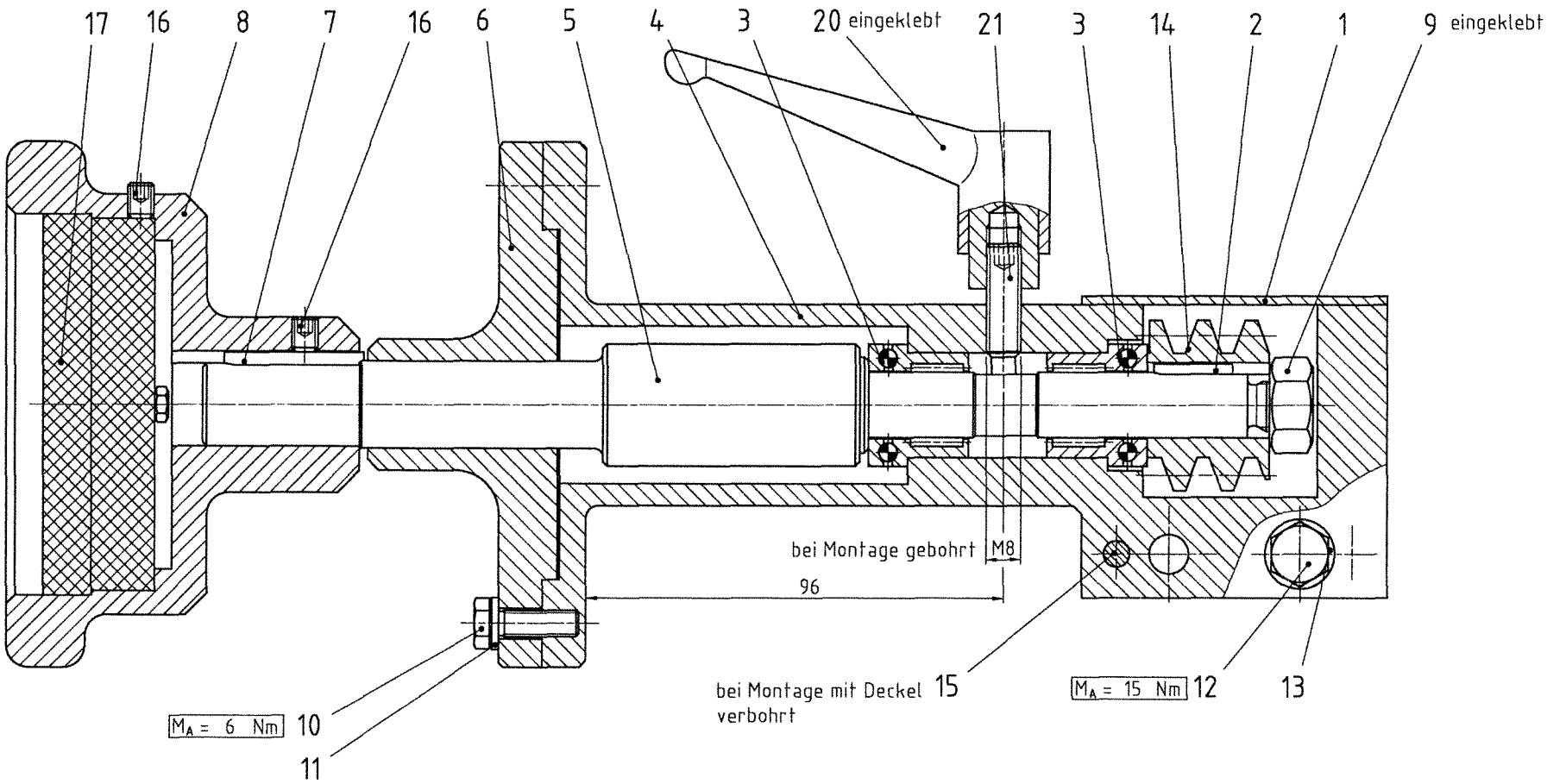

Für diese Zeichnung behalten wir uns alle Rechte vor.

Ind.	Aenderung	Nr.	Datum	Name	Ind	Aenderung	Nr.	Datum	Name
1					6				
2					7				
3					8				
4					9				
5					10				

Ersetzt durch:

Ersatz fuer:

Projekt-Nr.: 101227

Kunde: Nordmark Arzneimittel Deutschland

Bemerkung: RM 206649

Mahlspaltverstellung

MK 95

Masssfab 1:1

	Datum	Name
Gezeichnet	19.11.2007	sm
Geprüft	19.11.2007	Wm

CAD-Dateiname

Maschine: MK 95

FrymaKoruma

FrymaKoruma GmbH

Romaco AG

Zeichn.Nr. 50-15-1854-(00)-(1)

Ursprung: Zeichn.-Nr.

Artikel-Nr.

Anzahl Blatt 1 von 1

Sicherheitsbestimmende Verbindungen
Connections directly influencing safety
Connexions étant déterminantes pour la sécurité

M_A = ... Nm

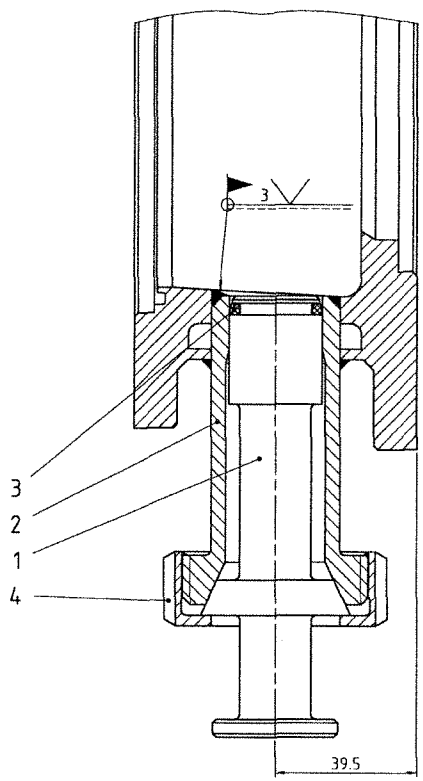

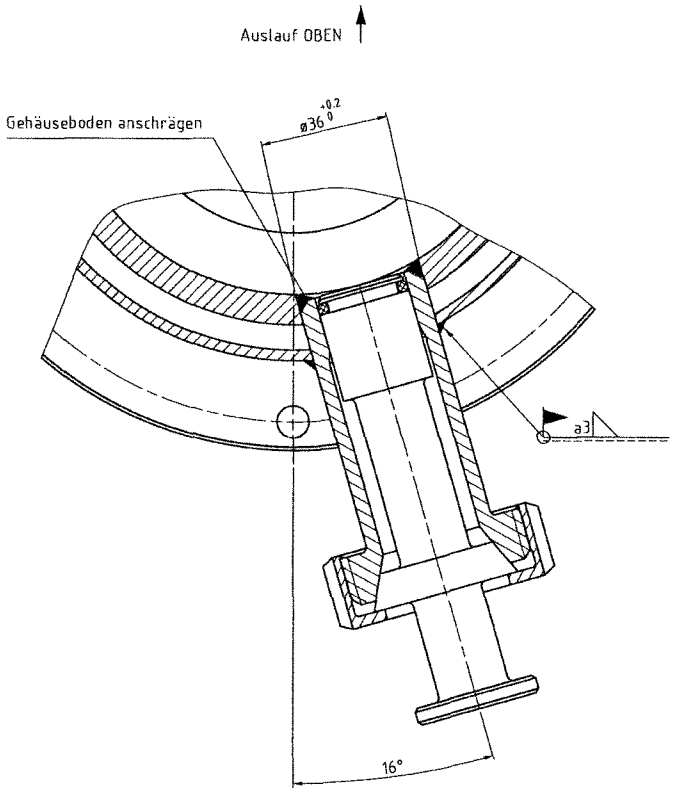

Restablass vor dem Fertigdrehen des Gehäuses einschweissen

Schweisssymbole nach EN 22553
Schweissnahtvorbereitung nach EN 29692
Schweissnahtvorbereitung nach DIN 2559-1 für Rohre
Qualitätsanforderungen nach EN 792-2
Schweisszugabe zum Schleifen 1mm

Für diese Zeichnung behalten wir uns alle Rechte vor.

Ind.	Aenderung	Nr.	Datum	Name	Ind	Aenderung	Nr.	Datum	Name
1					6				
2					7				
3					8				
4					9				
5					10				

Ersetzt durch:

Ersatz fuer:

Projekt-Nr.: 101227

Kunde: Nordmark Arzneimittel Deutschland

Bemerkung: RM 206649

Maschine: MK 95

Restablass ML DN25

DIN11851

Massstab 1:1

	Datum	Name
Gezeichnet	20.11.2007	sm
Geprüft	20.11.2007	Wm

CAD-Dateiname

FrymaKoruma

FrymaKoruma GmbH

Romaco AG

Zeichn.Nr. 50-15-1855-(00)-(1)

Ursprung: Zeichn.-Nr.

Artikel-Nr.

Anzahl Blatt 1 von 1

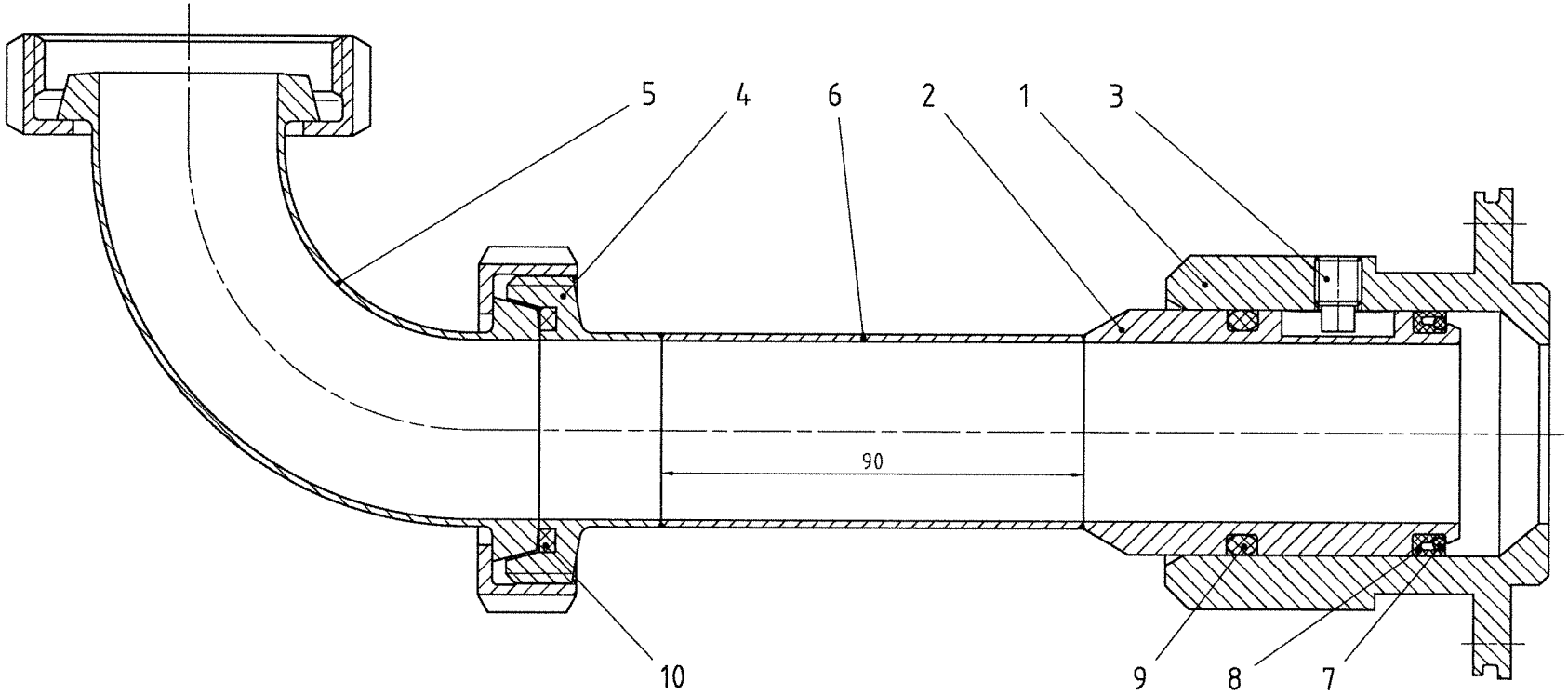

Schweisssymbole nach EN 22553
Schweissnahtvorbereitung nach EN 29692
Schweissnahtvorbereitung nach DIN 2559-1 für Rohre
Qualitätsanforderungen nach EN 792-2
Schweisszugabe zum Schleifen 1mm

Für diese Zeichnung behalten wir uns alle Rechte vor.

Ind.	Aenderung	Nr.	Datum	Name	Ind	Aenderung	Nr.	Datum	Name
1					6				
2					7				
3					8				
4					9				
5					10				

Ersetzt durch:

Ersatz fuer:

Projekt-Nr.: 101227

Kunde: Nordmark Arzneimittel Deutschland

Bemerkung: RM 206649

Produkteinlauf DIN11851

mit Teleskopstutzen

Massstab 1:1

	Datum	Name
Gezeichnet	20.11.2007	sm
Geprüft	20.11.2007	Wm

CAD-Dateiname

Maschine: MK 95

FrymaKoruma

FrymaKoruma GmbH

Romaco AG

Zeichn.Nr. 50-15-1856-(00)-(1)

Ursprung: Zeichn.-Nr.

Artikel-Nr.

Anzahl Blatt 1 von 1

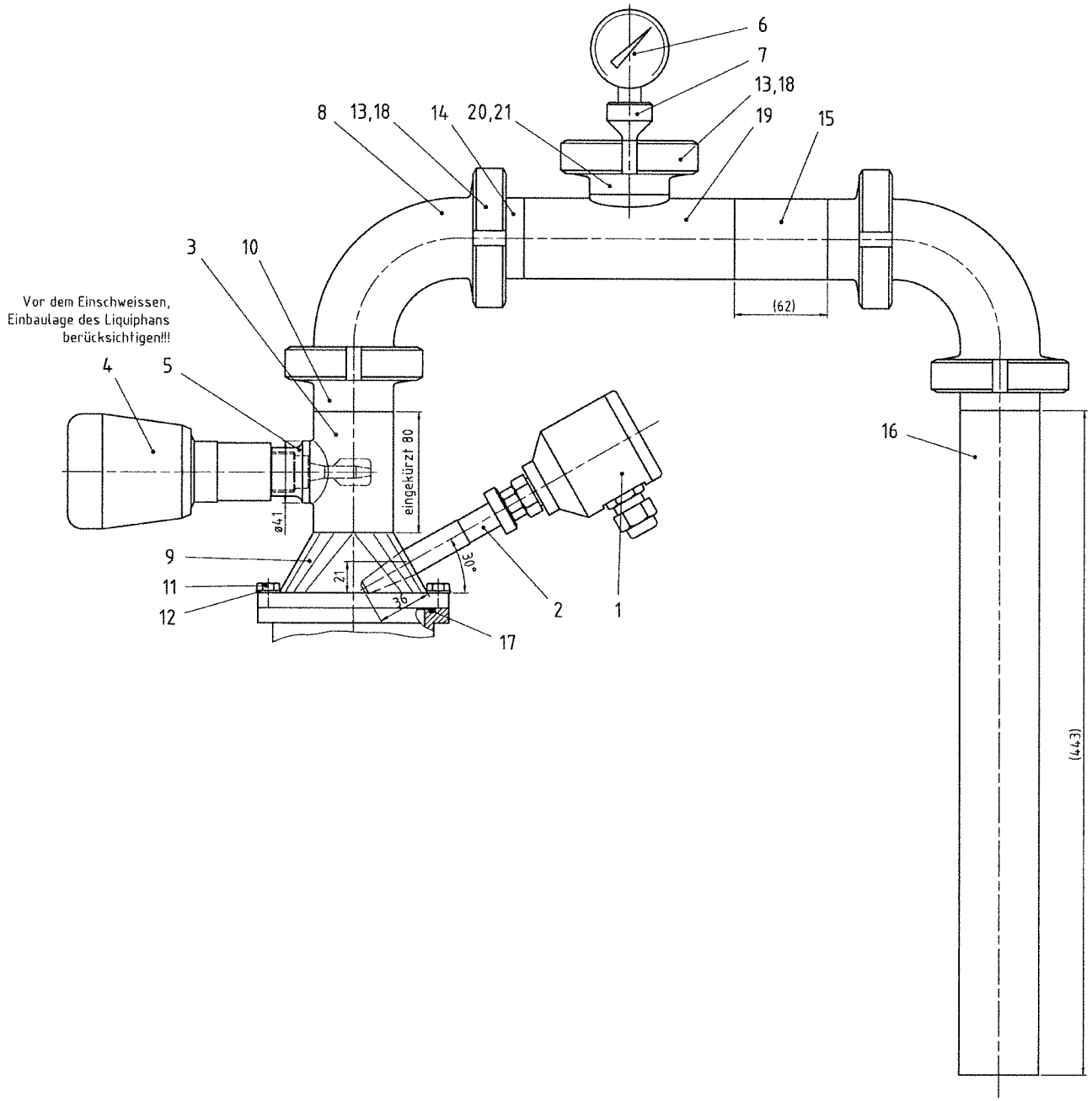

Schweisssymbole nach EN 22553
Schweissnahtvorbereitung nach EN 29692
Schweissnahtvorbereitung nach DIN 2559-1 für Rohre
Qualitätsanforderungen nach EN 792-2
Schweisszugabe zum Schleifen 1mm

Für diese Zeichnung behalten wir uns alle Rechte vor.

Ind.	Aenderung	Nr.	Datum	Name	Ind	Aenderung	Nr.	Datum	Name	Ersetzt durch:
1					6					
2					7					
3					8					Ersatz fuer:
4					9					
5					10					

Projekt-Nr.: 101227

Kunde: Nordmark Arzneimittel Deutschland

Bemerkung: RM 206649

Produktauslauf DIN11851
ATEX

Masstab

	Datum	Name
Gezeichnet	20.11.2007	sm
Geprüft	20.11.2007	Wm

CAD-Dateiname

Maschine: MK 95

FrymaKoruma

FrymaKoruma GmbH
Romaco AG

Zeichn.Nr.: 50-15-1857-(00)-(1)

Ursprung: Zeichn.-Nr.

Artikel-Nr.

Anzahl Blatt: 1 von 1